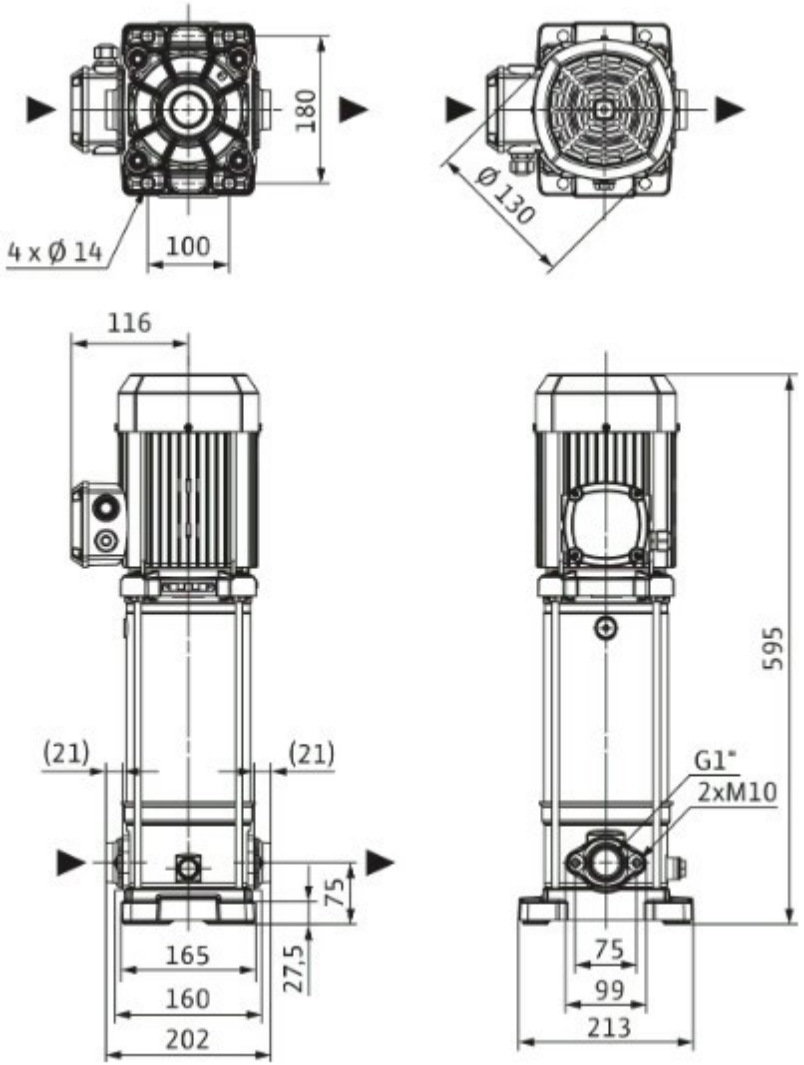
180
4 x Ø 14
100
Ø 130
116
(21)
(21)
75
27,5
165
160
202
595
G1"
2xM10
75
99
213